Fiche Technique Tracer les secteurs

Précisions pour tracer les secteurs de jet et lancer

1. Tracer le secteur

- Pour toutes les épreuves de jet et de lancer, les lignes de secteur sont larges de 5 cm et si possible blanches.
- Angle d'ouverture de 35 degrés des secteurs du jet du poids, du lancer du disque, du marteau et de la balle à lanière selon tableau ci-dessous
- Angle d'ouverture de 29 degrés du secteur du lancer du javelot et du lancer de l'agrès selon tableau ci-dessous
- La réalisation de ces angles est décrite ci-dessous
- Un autre paragraphe de la règle important pour tracer les secteurs est:

L'essai n'est pas nul seulement si le point d'impact du poids, du disque, de la tête du marteau, de la balle à lanière, du projectile, du bâton, de la tête métallique du javelot se situe complètement à l'intérieur du secteur, sans toucher les lignes du secteur.

- Ce paragraphe de la règle explique que le bord intérieur des délimitations du secteur est déterminant pour le marquage des secteurs et le jugement du point de chute des engins.

Exemple pour tracer un secteur:

Dessiner un triangle isocèle à l'aide de rubans métriques. Un des angles (**M**) de ce triangle correspond au centre marqué
du cercle de jet resp. lancer. Les deux autres points (**E1 et E2**) sont marqués avec des tiges en aciers (par ex. fiches de marquage).

Tracer maintenant le triangle depuis les points M, E1 et E2 avec une ficelle non élastique. Cette ficelle doit être bien tendue.Ce triangle donne maintenant l'orientation pour placer les bandes du secteur.

Les banderoles doivent être placées sur les deux plus longs côtés du triangle **<u>en dehors</u>** de la ficelle.

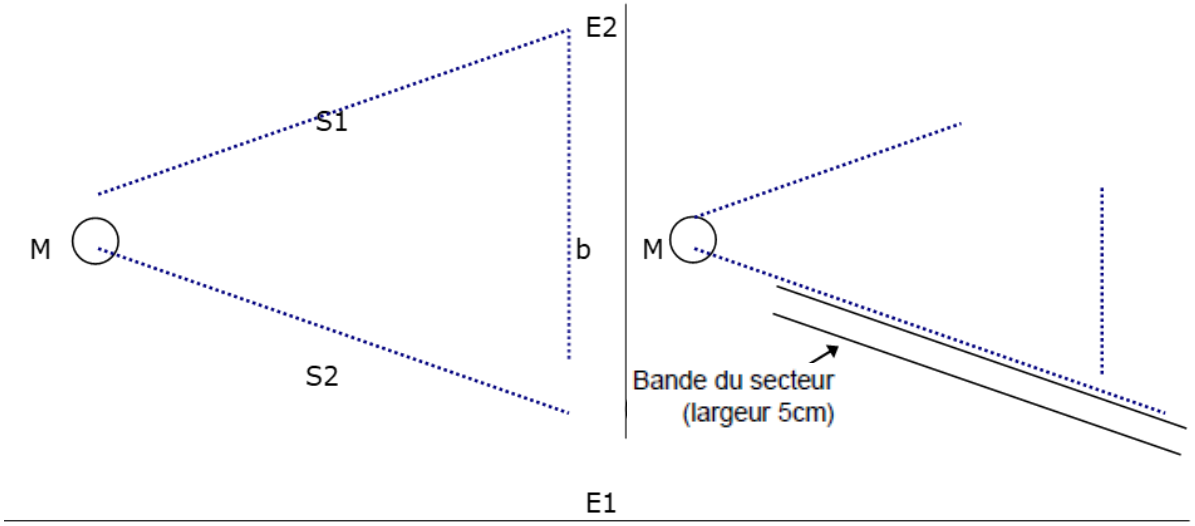

2. Précisions

- La longueur des jets resp. des lancers attendue détermine le choix de la possibilité à utiliser.
- Pour marquer les secteurs il faudrait si possible utiliser des grands triangles. On arrive à sensiblement simplifier le traçage des secteurs en combinant plusieurs angles d'aide. Les points clés E1 et E2 sont à chaque fois présents plusieurs fois et sont marqués au moyen de tiges en acier (fiches de marquage), les distances sont: S1 et S2 à chaque fois 10 m et b = 6 m ou je 20 m et 12 m.
- Pour le jet du poids, le lancer du disque et du marteau, il faudrait aussi marquer sur la bordure du cercle les endroits où les lignes de secteur coupent le cercle.
- Au lancer du javelot les extrémités de l'arc de lancement déterminent ces points. la banderole du secteur (la ficelle) est tirée du point de mesure "M" (à 8 m de l'arc de lancement) sur les extrémités de l'arc de lancement.

3. Secteurs du jet du poids, lancer du disque, du marteau et de la balle à lanière

Pour créer les secteurs, il y a différentes possibilités qui se basent toutes sur un triangle avec rapport 5:3:5.

Secteur dangereux (192.7) installation du marteau
Les quelques 53° peuvent être mis en place avec un triangle de
20m, 18m, 20m (bandes jaunes)

34.92°	s_1	b	s_2
1. Möglichkeit	10.00 m	6.00 m	10.00 m
2. Möglichkeit	20.00 m	12.00 m	20.00 m
3. Möglichkeit	30.00 m	18.00 m	30.00 m
4. Möglichkeit	40.00 m	24.00 m	40.00 m
5. Möglichkeit	50.00 m	30.00 m	50.00 m
6. Möglichkeit	60.00 m	36.00 m	60.00 m

Au jet du poids et lancer du marteau, les cordes du secteur au bord du cercle sont de 64 cm resp. 75cn au lancer du disque.

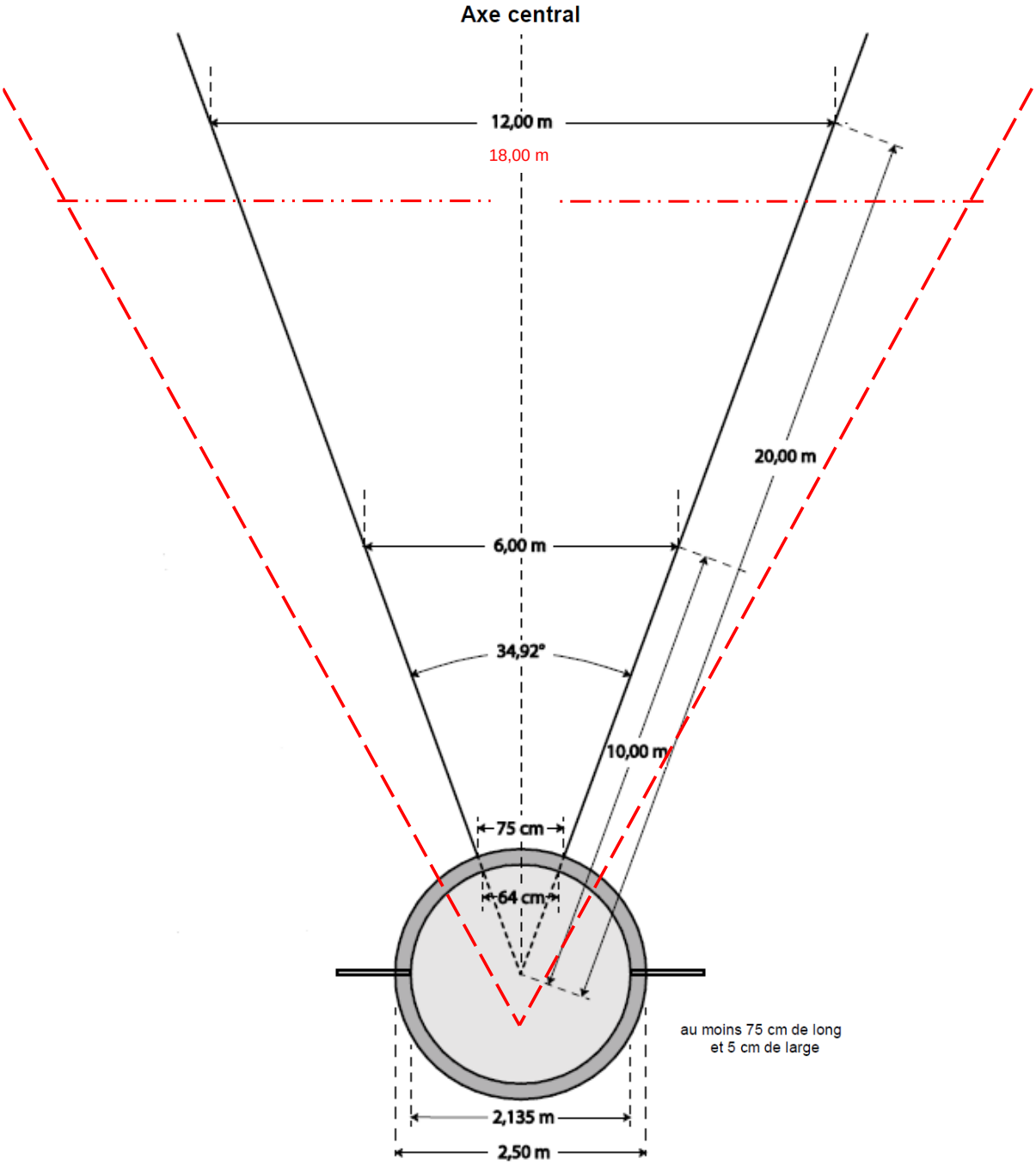

Les quelques 53° peuvent être mis en place avec un triangle de 20m, 18m, 20m.

4. Lancer du javelot et lancer del'agrès

Pour créer le secteur il y a différentes possibilités qui se basent toutes sur le triangle avec rapport 2:1:2.

ca. 29°	s_1	b	s_2
1. Möglichkeit	10.00 m	5.00 m	10.00 m
2. Möglichkeit	20.00 m	10.00 m	20.00 m
3. Möglichkeit	30.00 m	15.00 m	30.00 m
4. Möglichkeit	40.00 m	20.00 m	40.00 m
5. Möglichkeit	50.00 m	25.00 m	50.00 m
6. Möglichkeit	60.00 m	30.00 m	60.00 m

La corde de l'arc de lancement est longue de 8m

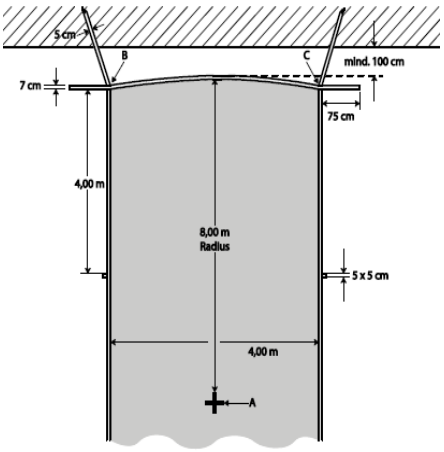

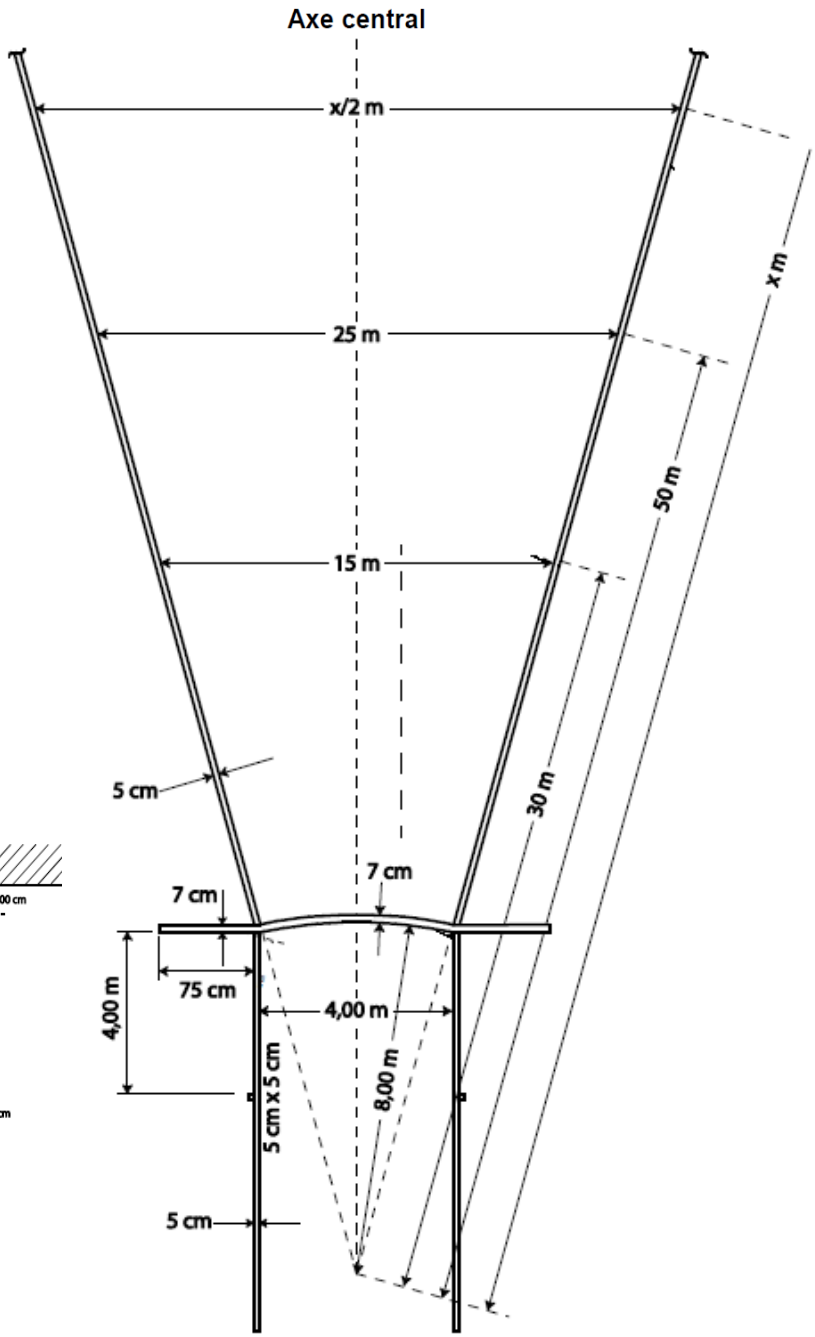

5. Cercle du jet du poids et poutre

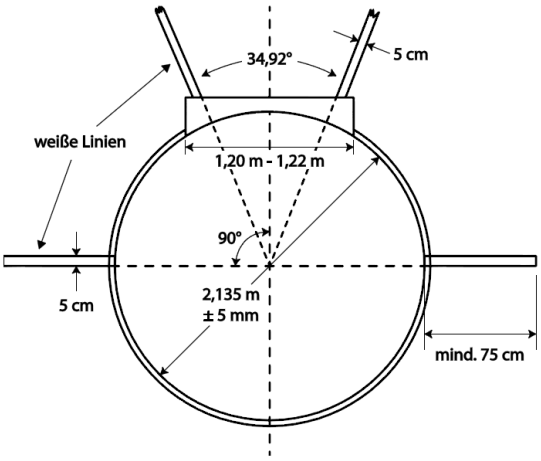

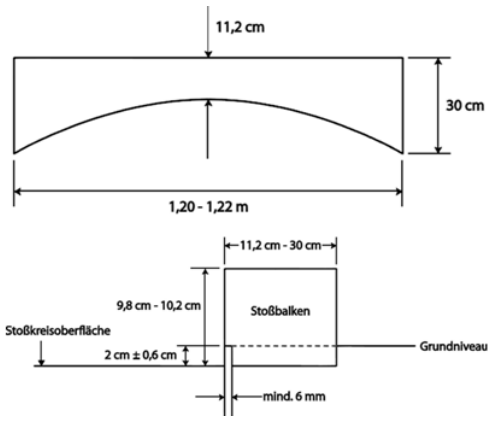

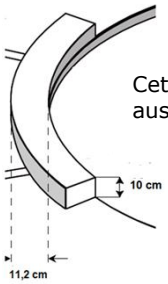

Cette poutre est
aussi encore valable
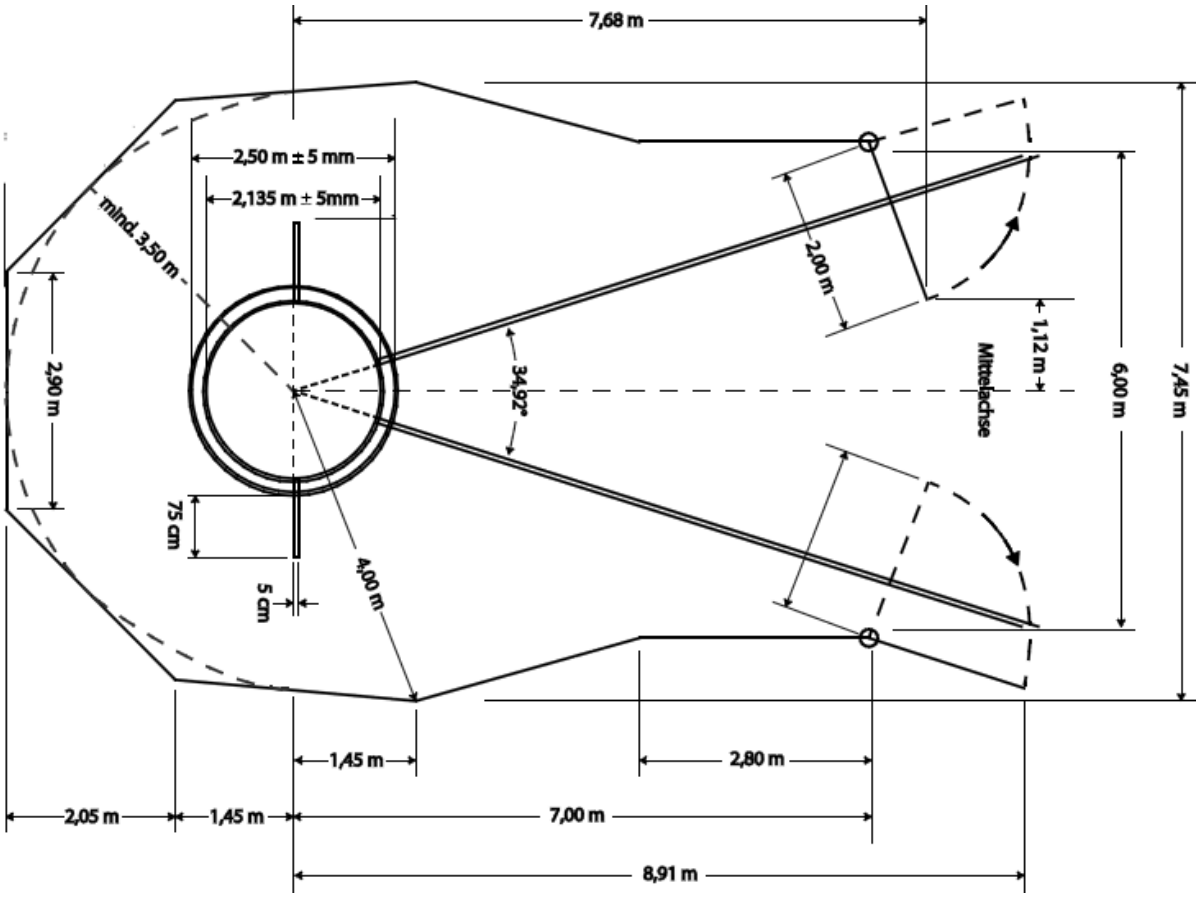
6. Cage de protection pour le lancer du disque et du marteau