09.05.2022

Fiche technique Marteau

Nombre	Matériel	Nombre	Personnes
1	Cercle de marteau	1	Chef d'installation
1	Cage de protection (7m, volets 10m)	1	Noter les résultats et contrôle du temps (Drapeau jaune)
1	Ruban métrique 100m, mesurage de distances électronique, optique, voir RO	1	Contrôle du point de lancement avec un drapeau blanc et rouge
1	Série de fiches de marquage 1 - 20	1	Maniement appareil de mesure pour mesurage optique
2 de chaque	Marteau 7.26kg, 6.0kg, 5.0kg, 4.0kg, 3.0kg	2	Contrôle du point de chute avec drapeau jaune
1	Installation de mesure pour contrôler la longueur des câbles en acier	1	Planter les fiches de marquage
1 / 5	Balai / Chiffon	1	Rapporter les engins
1	Sous-main et crayon	1	Contrôler la longueur des câbles en acier
1	Chaise, parasol	2	Ruban métrique pour mesurage manuel
1	Tableau (championnats, meetings A/B)		
5	Drapeau rouge et blanc et 3 jaunes		
Jury de concours Marteau (avant le début du concours vérifier fiche technique Sécurité !)			

1. Dispositions générales

Contrôle : n'as-tu que des engins contrôlés et marqués par le contrôle des engins sur l'emplacement?

- Pour les concours de jet/lancer, au minimum deux essais de réglage sont effectués, toujours dans l'ordre tiré au sort et sous la surveillance du jury du concours.
- Si le concours a commencé, les concurrents n'ont plus le droit pour s'exercer
  - d'utiliser les engins,
  - de pénétrer dans le cercle ou le secteur (y.c. secteur à risque) avec ou sans engin.

2. Déroulement du concours

- Appeler le/la premier/ère lanceur/euse et le /la suivant/e (par ex. «Huber – se prépare Müller»). Durée de l'essai = 60 sec (le décompte commence lorsque l'athlète pénètre dans le cercle).
- L'entrée du lanceur dans le cercle est possible de n'importe quel côté.
- L'essai commence dès que l'athlète a pris une position stationnaire dans le cercle (c'est-à-dire que les deux pieds sont posés sur le sol de manière fixe et immobile).
- Surveiller l'exécution correcte du lancer et contrôler la longueur du câble en acier.

Explication : Il faut installer un dispositif sur la cage de protection du marteau, qui permet après chaque essai de vérifier facilement, si le câble en acier s'est allongé de manière interdite pendant l'essai. (voir image). La mesure avant le lancer est effectuée pendant le contrôle des engins et avec la mesure après chaque lancer dans la compétition, le "avant" du lancer est également assuré à nouveau.

- Aux **championnats et aux meetings int.** (meetings A/B/V) chaque lancer est mesuré immédiatement après l'essai depuis le bord arrière du point d'impact resp. de chute de l'engin, qui se trouve le plus près du bord intérieur du cercle, le long d'une ligne droite à partir du point d'impact resp. de chute par le centre du cercle. Pour déterminer la performance, le ruban métrique tendu, sans être tordu, doit être placé de sorte à pouvoir lire la performance sur le bord intérieur du cercle. Il faut indiquer la performance en centimètres entiers ; pour les performances situées entre deux, il faut prendre le centimètre inférieur le plus proche.

Remarque : Aux meetings C, aux concours multiples et essais CSI, il est aussi possible de marquer les essais à l'aide d'une fiche de marquage.

- Après le troisième passage, trois essais supplémentaires sont généralement accordés lors d'un championnat ou un concours avec qualification et tour final (selon publication) aux huit premiers classés et aux ex-æquo au huitième rang. Le tour final est organisé dans l'ordre inverse du classement de la qualification. Si un athlète renonce au tour final, la performance du tour de qualification est retenue. Suite au désistement d'un/e athlète au tour final, aucun athlète ne peut être repêché.

  RO 4.2.3h: Dans les disciplines techniques (exception hauteur et perche) il est recommandé dans la mesure du possible d'autoriser 6 essais dans les meetings C. S'il y a moins d'essais, les concurrents doivent être informés du déroulement et des éventuelles restrictions dans la publication (par ex. seulement 4 essais, avec plus de 15 concurrents).
- Avec huit participants/es ou moins il n'y a pas de tour de qualification. Ils ont tous droit à six essais. Il n'est pas exigé qu'un des trois premiers essais soit valable.
- Quatre essais sont autorisés au CSI (voir aussi règlement CSI et CS Team)

3. Essais nuls

L'essai est nul, si l'athlète

- touche le bord supérieur ou la surface supérieure du butoir ou le sol à l'extérieur du cercle avec n'importe quelle partie du corps après avoir pénétré dans le cercle pour exécuter l'essai, ou
- laisse tomber le marteau pendant l'essai, ou
- quitte le cercle avant que l'engin n'ait touché le sol,
- en quittant le cercle, le premier contact avec le dessus du cercle (ou avec le sol à l'extérieur) ne se situe pas entièrement derrière la ligne blanche tracée à l'extérieur du cercle.
- Comme essai nul conte aussi, si la tête du marteau touche le côté le plus éloigné de la cage de lancement après avoir été lancé (le côté gauche pour un lanceur droitier, ou le côté droit pour un lanceur gaucher - face au secteur), même s'il atterrit ensuite dans le secteur.

4. Règles générales

- Le jury du concours peut permettre à un athlète, inscrit à une épreuve de course ou de lancer (se déroulant simultanément), d'effectuer les essais dans un autre ordre, que celui prévu par le tirage au sort. Au moment où l'athlète annonce son retour, il peut effectuer son essai dans un autre ordre de passage. Au 6e passage l'ordre ne doit plus être modifié en qualification et finale (voir fiche techniques "inscription multiple")
- Tous les lancers depuis le cercle ne sont valables que si l'engin (tête du marteau) tombe à l'intérieur des bords intérieurs des lignes du secteur (fiche technique : Secteurs). L'engin qui tombe ne doit pas toucher les bords intérieurs des lignes du secteur.
- Si un lanceur tarde à effectuer son essai : Si au lancer du marteau un essai est inutilement retardé, il faut appeler le JA. Le lancer peut aussi être jugé nul ou être sanctionné par un avertissement. Les performances réalisées jusque-là restent valables.
- Pour toutes les épreuves de lancer (y.c. lancers de réglage), l'engin doit être rapporté vers le cercle de lancement. Il ne doit en aucun cas y être lancé.
- Au lancer du marteau il est permis de porter des gants pour se protéger les mains. Les gants doivent être souples et la dernière phalange des doigts doit être libre. Il est permis de bander certains doigts, il faut le montrer au jury du concours, il est toutefois interdit d'attacher les doigts entre eux.
- En position de départ, avant les balancements ou rotations préliminaires, le lanceur ou la lanceuse a le droit de poser la tête du marteau sur le sol à l'extérieur du cercle.
- Si la tête du marteau touche le sol à l'intérieur ou à l'extérieur du cercle, ou le haut de la bordure pendant que l'athlète effectue les balancements ou rotations préliminaires, le lancer ne sera pas considéré comme nul. L'athlète peut s'arrêter et recommencer le lancer, à la condition qu'aucune autre règle ne soit enfreinte.
- À condition qu'au cours d'un essai il n'y ait pas eu d'infraction aux règles, il est permis d'interrompre un essai, poser l'engin et quitter le cercle derrière le marquage latéral, avant de reprendre la position initiale et recommencer l'essai. Il est permis d'interrompre l'essai, de poser l'engin et de quitter le cercle (derrière la ligne latérale) un nombre de fois quelconque pendant le temps à disposition.
- Valable ou non-valable est signalé au lancement avec le drapeau blanc ou rouge. Au marteau, le juge montre **le point de chute irrégulier** dans la zone de chute en levant le drapeau jaune (par ex. engin à l'extérieur du secteur)

- Les 15 dernières secondes doivent être signalées à l'athlète avec le drapeau jaune.
- Contrôle de la longueur du câble en acier avant chaque essai avec un contrôle mobile ou fixe sur un support du filet/piquet.

Contrôle de la longueur du câble :

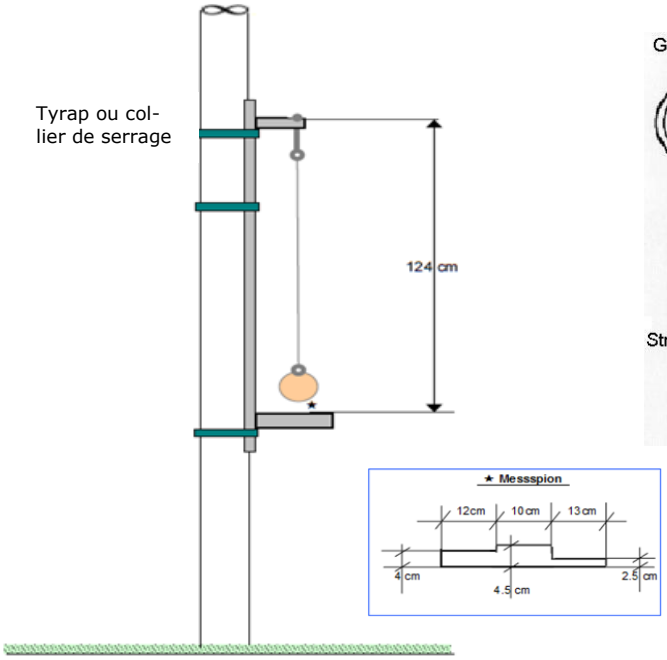

Poignée du marteau :

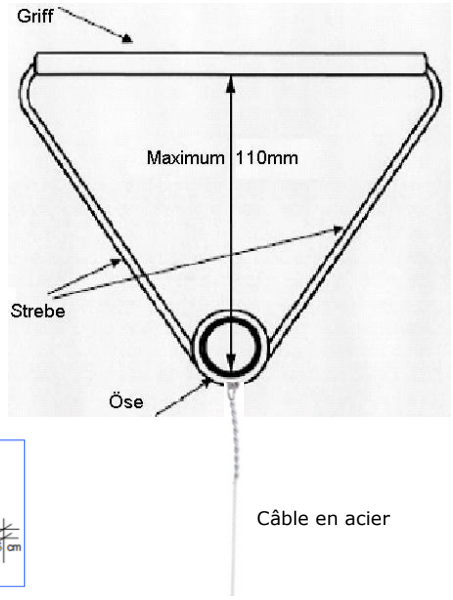

5. Dispositions générales de sécurité au marteau

Valeurs de contrôle auxiliaires pour cercles de lancer, poids/disque/marteau

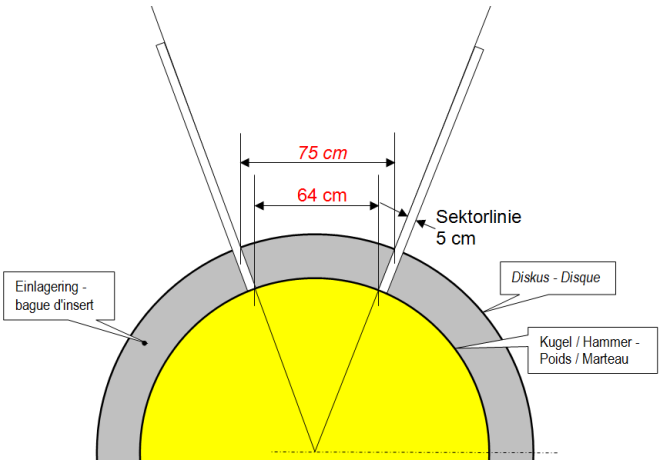

Disposition nationale de Swiss Athletics

Remarque 1:
Le volet mobile gauche (Voir dessin en-dessous) est pivoté pour un lanceur tournant dans le sens contraire des aiguilles d'une montre et le panneau volet droite pour un lanceur qui tourne dans le sens des aiguilles d'une montre. En prévision de la nécessité de passer d'un panneau à l'autre pendant la compétition s'il y a à la fois des lanceurs gauchers et droitiers, il faut que ce changement nécessite le minimum de travail et soit fait rapidement.

Remarque 2:
Si le volet mobile est pivoté, il faut le fixer exactement dans la position représentée (voir dessin en-dessous). Il faut donc prendre les mesures correspondantes pour bloquer les volets dans la position nécessaire. Il est recommandé de marquer les positions respectives des volets sur le sol (soit temporairement, soit durablement).

Réglage des volets mobiles au lancer du marteau

(Dessin: Example Droitiers ; rotation dans le sens contraire des aiguilles d'une montre)

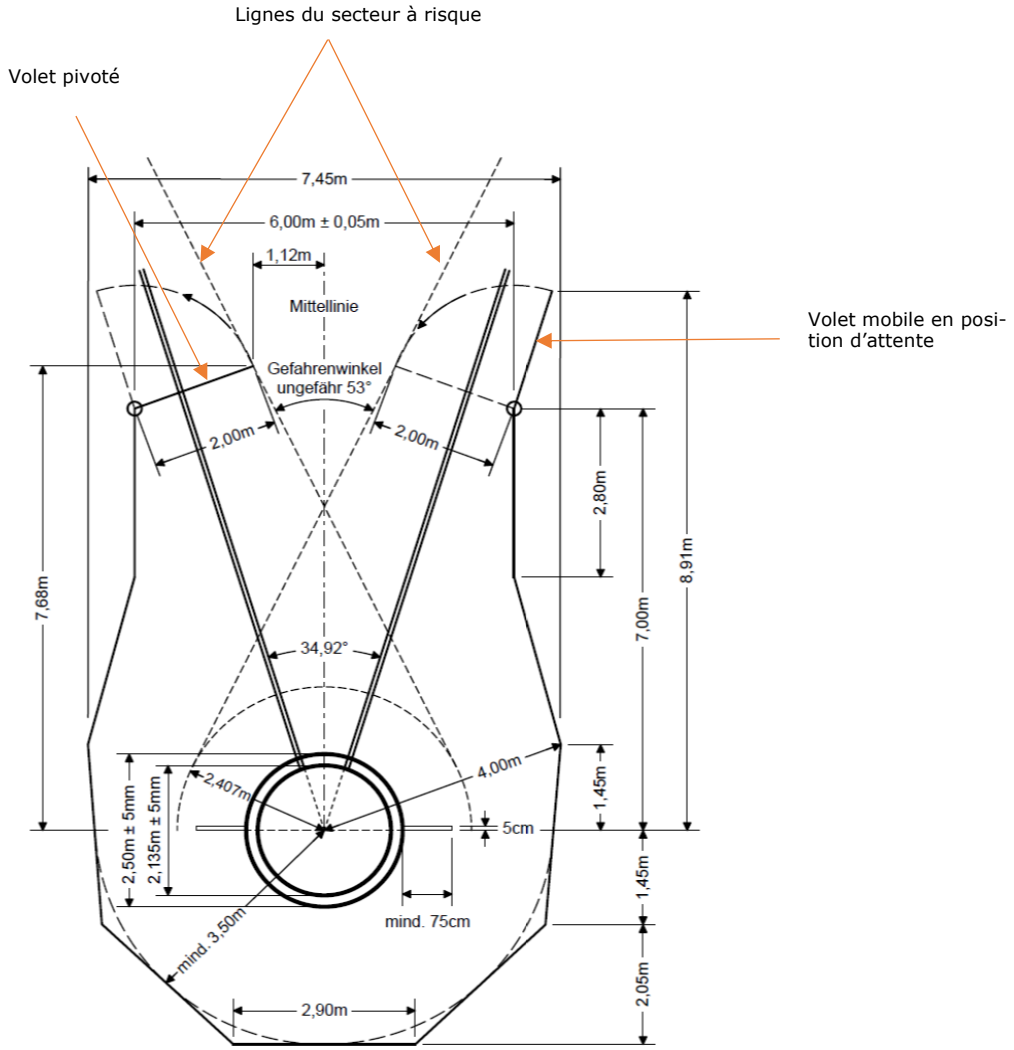

Il faut faire pivoter le volet de gauche, si le lanceur tourne dans le sens contraire des aiguilles d'une montre.

Il faut faire pivoter le volet de droite, si le lanceur tourne dans le sens des aiguilles d'une montre.

Le volet que l'on fait pivoter devrait env. former un angle droit avec la ligne respective marquant la limite du secteur. Son extrémité se trouve à env. 1,10 m de la ligne centrale (supposée) de l'emplacement de lancer. Dans un concours avec des concurrents gauchers et droitiers, il faut souvent régler les volets. Il est donc impératif de pouvoir procéder à ces réglages rapidement et avec quelques gestes simples.

Secteur à risque au lancer du marteau

Si le lancer du marteau se déroule au stade (pendant les autres épreuves), il faut procéder et barrer selon RO annexe 8. En plus des lignes de secteur (20m x 12m x 20m, mesures de contrôle) il faut tracer **une ligne de sécurité de 53°** (20m x 18m x 20m) avec une bande colorée.
Ce secteur à risque est valable avant tout pour les photographes et les gens de la TV (excepté juges).

Il est clairement interdit de séjourner dans le secteur à risque pendant les essais de réglage et le concours. Les contrevenants doivent impérativement être expulsés.